사용 지침

RACER 히티드 재킷을 구매해주셔서 감사합니다. 가열된 재킷이 손상되거나 부적절하게 사용되지 않도록 이 지침을 주의 깊게 읽으십시오.

패키지 내용물
•1 RACER 히티드 재킷
•1 파워 뱅크 충전식
•1 충전 케이블

재킷 설명
데일리용으로 제작된 기능성 히팅 재킷. 발수 나일론 퀼팅 제품, 중앙 지퍼로 잠그는 형식, 남성용 모델용 외부 포켓 2개, 내부 포켓 2개. 편안함: 개별 난방 설정이 있는 3단계 난방. 4개의 가열 영역은 재킷의 앞면과 뒷면에 있습니다.

난방 시스템 구조
이 시스템은 그래핀 기술이 적용된 두 개의 가열 패널, 보조 배터리 및 충전 케이블로 구성됩니다.

난방 시스템 다이어그램

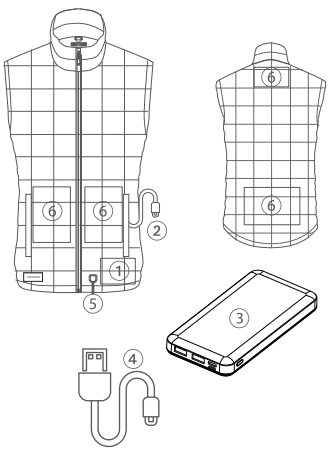

1 파워 뱅크 포켓
2 전원 단자
3 전원 은행
4 충전 케이블
5 라이트 스위치
6 난방 패널

기술적 인 특성
• 보조 배터리 전압: 5V 3A
• 파워뱅크의 자율성 : 사용조건에 따라 3~7시간
• 보조 배터리의 크기 및 무게:
136.8mm x 68.5mm x 15.5mm, 218g

주의: 배터리 수명은 장갑을 사용하는 가열 강도에 따라 달라질 수 있습니다. 외부 온도 및 습도의 변화도 배터리 수명에 영향을 줄 수 있습니다.

배터리 충전
• 재킷은 PB010-B 10,000 MAH 보조 배터리와 함께 제공됩니다.
• 모든 사용, 충전 및 사용 조건은 보조 배터리 사용 설명서를 참조하십시오.

주의: 보조 배터리 또는 충전기가 손상되었거나 젖어 있는 경우 충전하지 마십시오.
주의: 보조 충전기는 제공된 충전기만 사용하여 보조 배터리를 충전하십시오.

사용 팁:
• 최초 시운전 전에 보조 배터리를 충전하는 것이 좋습니다.
• 장갑을 항상 사용할 수 있도록 항상 사용 후 배터리를 충전하는 것이 좋습니다.

일반 작동
• 측면 스위치를 사용하여 3초의 압력으로 보조 배터리를 켭니다.
• 히팅 패널 2의 플러그를 보조 배터리 3의 소켓에 연결합니다.
• 보조 배터리를 포켓 1에 삽입합니다.
• 시스템을 켜려면 스위치 5를 3초 동안 누르십시오.

난방 시스템에는 세 가지 전원 설정이 있습니다: 강함에서 약함. 전원은 반대쪽 표와 같이 스위치에 있는 LED로 표시됩니다.

FONCTIONNEMENT DU BOUTON

전등 스위치	기능	~ 주도의
길게 누르기(3초)	풀 파워 스타트	
짧게 누르기	고출력	
짧게 누르기	평균 전력	
짧게 누르기	최소 전력	
길게 누르기(3초)	시스템 종료	

시스템이 켜진 후 짧게 누를 때마다 전원이 변경됩니다.

전원 은행 수명
배터리는 소모품입니다. 반복적인 사용과 시간이 지남에 따라 점차적으로 충전 용량을 잃게 됩니다. 배터리 사용 시간이 너무 짧아지면 배터리 수명이 다할 수 있으므로 새 배터리를 구입해야 합니다. 배터리 수명은 보관 조건, 사용 조건, 환경 및 배터리 팩 특성과 같은 다양한 요인에 따라 달라집니다.

전원 은행 유지 관리 및 보관
배터리를 보존하고 수명을 늘리려면 다음 팁을 따르십시오.
• 배터리는 완전히 방전하지 않는 것이 좋습니다.
• 배터리를 5°C/48°F ~ 20°C/61°F 사이의 서늘한 곳에 보관하십시오.
• 배터리는 보관 중 장갑이나 충전기에 연결하지 마십시오.

주의: 장기간 사용하지 않으면 배터리가 손상됩니다.

2개월 이상 사용하지 않을 경우 보조 배터리를 50% ~ 75% 충전 수준으로 보관(분리)해야 합니다. 이 기간 동안 보조 배터리의 충전량을 확인하고 필요한 경우 충전 주기를 수행하십시오.

회견
재킷은 순한 비누와 젖은 천으로 닦을 수 있습니다.
• 기계 세탁을 하지 마십시오.
• 회전식 건조기를 사용하지 마십시오.
• 드라이클리닝하지 마십시오.
• 표백제나 섬유유연제를 사용하지 마세요.

조끼를 사용하지 않을 때는 보조 배터리의 플러그를 뽑고 건조한 곳에 보관하세요.

참조 : **DISTRICT MEN / DISTRICT WOMEN**

RACER SAS - 1 RUE DE LA FORGE - 13300 SALON DE PROVENCE - FRANCE
RACERGLOVES.COM

경고
이 제품을 부적절하게 사용하거나 지침을 따르지 않으면 과열, 염증 또는 화상을 입을 수 있습니다. 모든 지침을 따르십시오.

1. 케이블이 마모되거나 손상된 경우 시스템을 사용하지 마십시오.
2. 가열된 재킷을 자르거나 뚫지 마십시오.
3. 영유아, 어린이, 몸이 불편한 사람, 열에 둔감한 사람, 설명서를 완전히 이해할 수 없는 사람과 함께 이 시스템을 사용하지 마십시오.
4. 심박 조율기 의료 기기가 있는 경우 이 시스템을 사용하지 마십시오.
5. 배터리를 열거나 덮개를 제거하려고 하지 마십시오.
6. 보조배터리가 젖었거나 변형된 경우에는 사용하지 마세요.
7. 습기가 많은 환경이나 물에 잠긴 경우 시스템을 사용하지 마십시오.
8. 시스템을 사용하여 재킷을 건조하지 마십시오.
9. 주름이 잡혔거나 말리거나 접힌 상태에서 재킷을 사용하지 마십시오.
10. 작업 모드에서 히팅 재킷을 입고 잠을 자지 마십시오.
11. 재킷(라디에이터, 헤어드라이어...)에 열원을 놓지 마십시오.
12. 여행 가방과 같이 무겁거나 큰 물건을 올려 놓지 마십시오.
13. 가열된 재킷이 아직 뜨거울 때 접지 마십시오.